DEU INSTALLATIONSANLEITUNG

ENG INSTALLATION INSTRUCTIONS

ITA ISTRUZIONI DI INSTALLAZIONE

FRA INSTRUCTIONS DE INSTALLATION

Waldmann
ENGINEERS OF LIGHT

05 CE 220V ~ 240V 650 °C

DOTOO.fit
DFE

DEU **Warnung!** Brandgefahr. Leuchte nicht mit Dämmmaterial oder ähnlichen Werkstoffen abdecken
Vorsicht! Gefahr durch elektrischen Strom. Schalten Sie den Strom vor der Installation der Leuchte aus. Anschluss nur durch eine ausgebildete Elektrofachkraft. Die Leuchte muss gemäß einschlägigen elektronischen Normen angeschlossen werden. Die Lastkreise müssen unbedingt voneinenader getrennt werden.
Achtung Korrosionsgefahr. Nur in trockenen Räumen betreiben.
Achtung Sachschaden durch falsche Handhabung. Leuchte nicht am Betriebsgerät hochheben.Schutzfolie erst nach der Installation entfernen, um Kratzer oder Verschmutzungen auf der Blende zu vermeiden.

ENG **Warning!** Risk of fire. Do not cover light with insulating material or similar materials.
Caution! Danger due to electric current. Turn off the power prior to light fixture installation. The connection must be made by a trained skilled electrician only. The light fixture must be wired according to respective electrical standards.
Notice Risk of corrosion. Operate in dry rooms only. It is absolutely necessary to isolate the load circuits from one another.
Notice Material damage caused by wrong handling. Do not hold the driver when lifting the luminaire. Do not remove the protect film before installing to avoid scraping or dirtying the optical part.

FRA **Avertissement!** Risque d'incendie. Ne pas couvrir le luminaire avec du matériau isolant ou des matières similaires.
Attention! Danger provoqué par le courant. Avant l'installation du luminaire coupez le courant. Le raccordement doit être réalisé exclusivement par un électricien qualifié. Le luminaire doit être branché selon les normes d'installations en vigueur.
Avis Risque de corrosion. Lutiliser uniquement dans des locaux secs. Les circuits de charge doivent être séparés les uns des autres.
Avis Dommages matériels en cas de manipulation incorrecte. Ne pas faire monter le luminaire à hauteur de l'appareillage. Ne retirer le film protecteur qu'une fois l'installation terminée afin d'éviter toute rayure ou salissure au niveau du hublot.

ITA **Avvertenza!** Pericolo d'incendio. Non coprire l'apparecchio d'illuminazione con materiale isolante o materiali simili.
Attenzione! Rischio dovuto alla corrente elettrica. Prima di installare l'apparecchio d'illuminazione spegnere la corrente. Il collegamento deve essere eseguito solo da un elettricista specializzato. Lapparecchio va allacciato in conformità delle rispettive norme vigenti nel campo ell'elettrotecnica. I circuiti di carico devono tassativamente essere separati tra loro.
Avviso Pericolo di corrosione. Utilizzarlo solamente in locali asciutti.
Avviso Danni materiali dovuti a uso scorretto. Non sollevare l'apparecchio dilluminazione sullalimentatore. Rimuovere la pellicola protettiva solo dopo l'installazione al fine di evitare che il diffusore si sporchi o graffi.

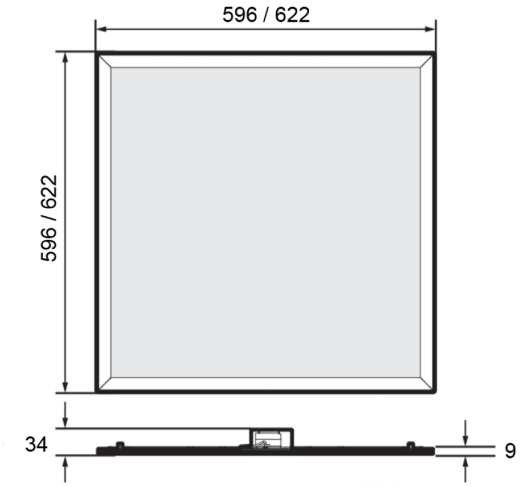

Do not cover with insulation material

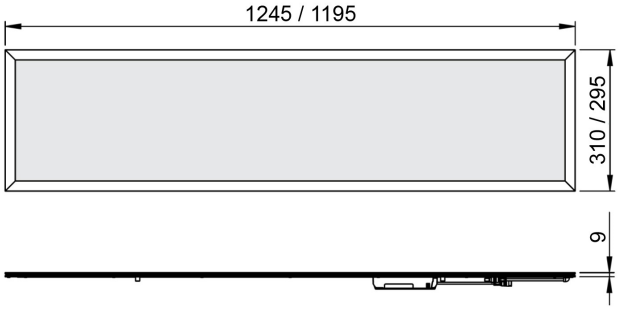

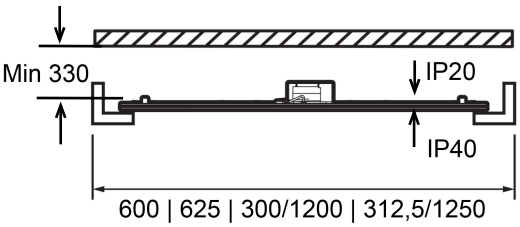

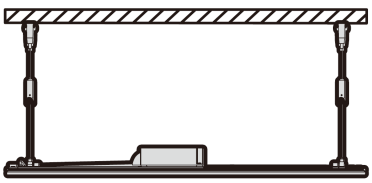

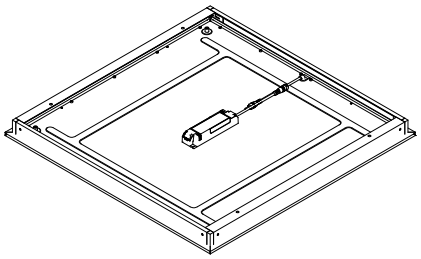

Anschluss/Connection/Racordement/Collegamento

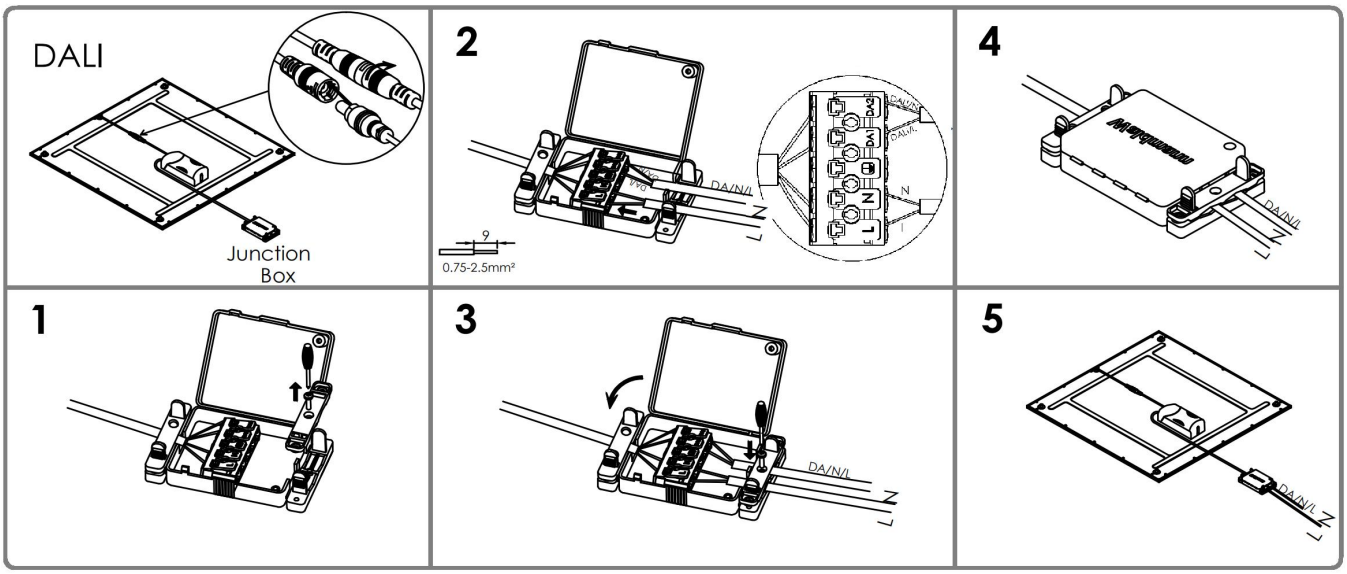

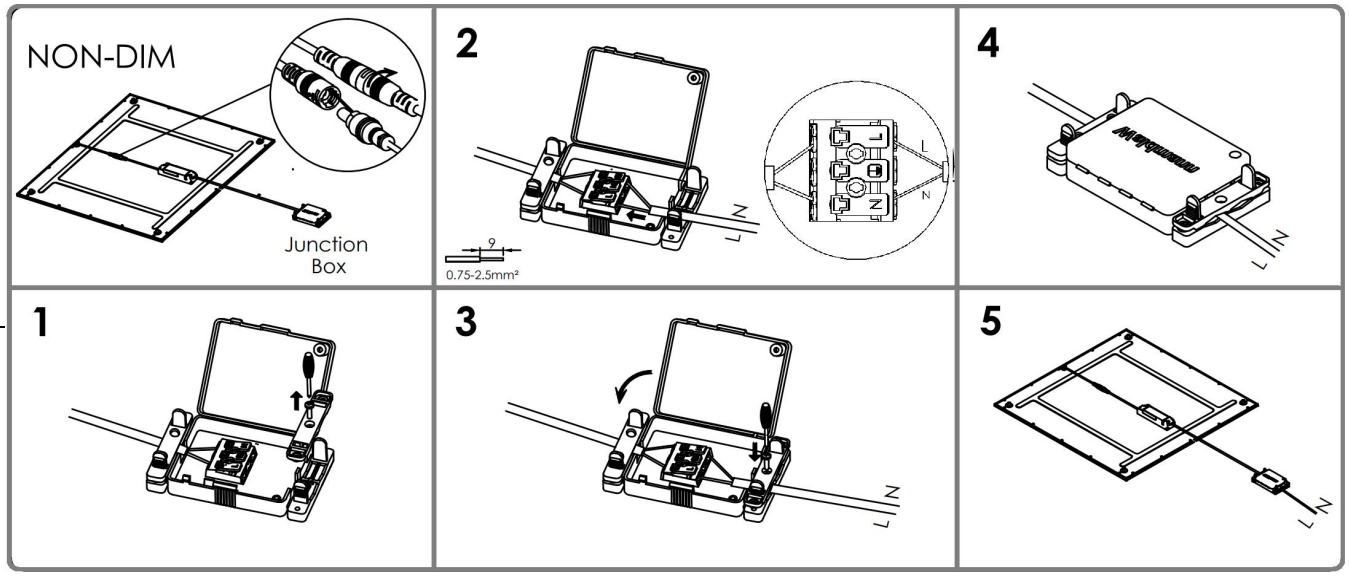

Suspension (*Suspension kit sold separately)

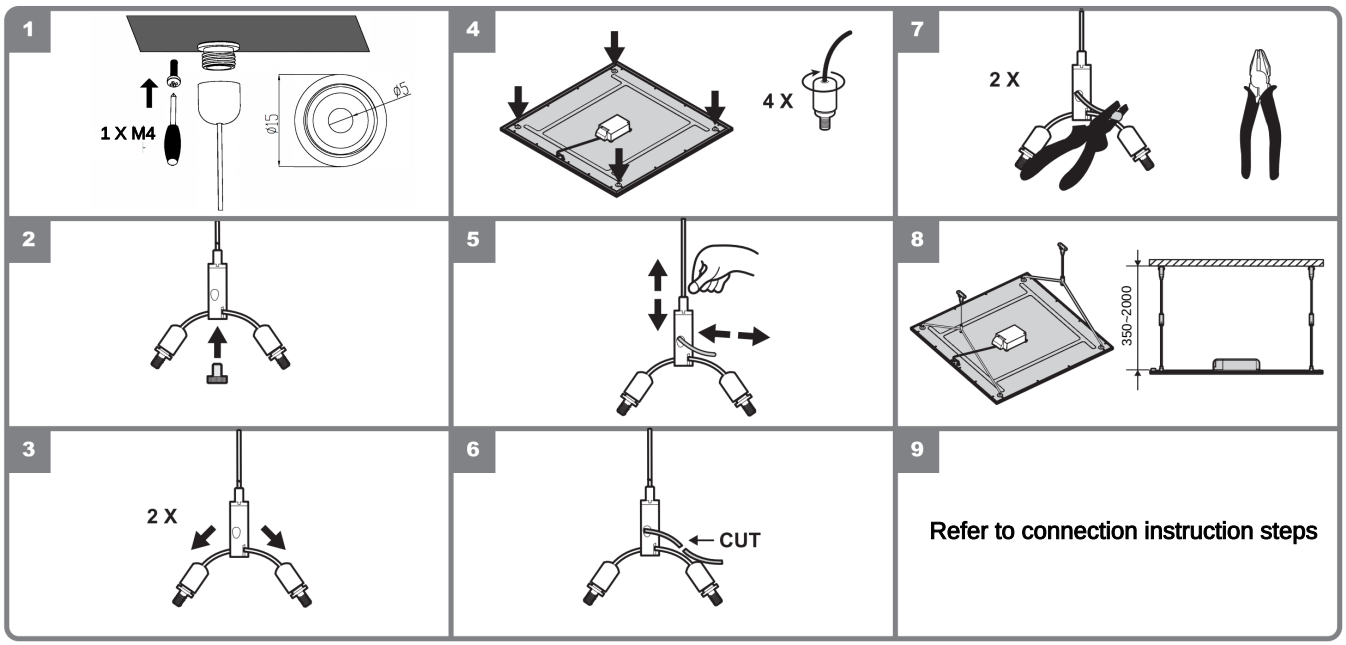

Surface Mounting (*Surface mounting kits sold separately)

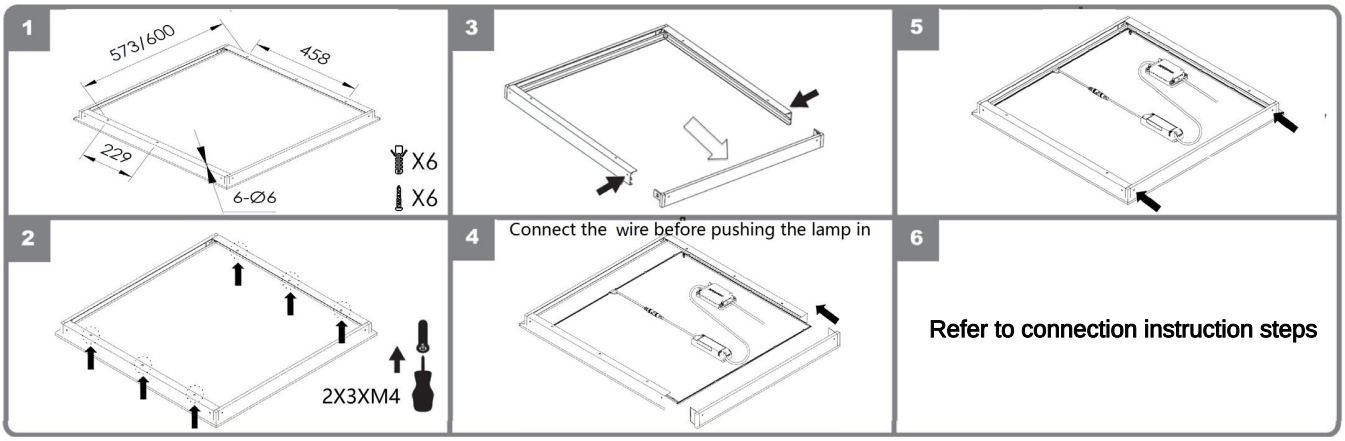

Verkettungsmöglichkeiten/Interlinking options/ Possibilités du câblage passant/Possibilità di concatenazione

Leuchte	Einschaltstrom	Maximale Anzahl an Leitungsschutzschalter B16
Luminaire	Switch-on current	Maximum number on circuit breaker switch B16
Luminaire	Courant de mise en marche	Nombre maximum sur le disjoncteur B16
Apparecchio d'illuminazione	Corrente d'inserzione	Numero massimo sull'interruttore automatico B16
DFE 4000/8.../D	≤28A/30µs	36
DFE 4000/8...	≤42A/20µs	11

Leuchtmittelwechsel/Lamp replacement/ Remplacement de la lampe/Sostituzione della lampada

Die Lichtquelle ist austauschbar durch den Hersteller, durch vom Hersteller beauftragtes Servicepersonal oder durch eine vergleichbar qualifizierte Person.

The light source is replaceable by the manufacturer, by service personnel authorised by the manufacturer or by a comparably qualified person.

La source lumineuse est remplaçable par le fabricant, par le personnel de service autorisé par le fabricant ou par une personne de qualification comparable.

La sorgente luminosa può essere sostituita dal produttore, da personale di servizio autorizzato dal produttore o da una persona qualificata equivalente.

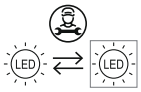

Das Betriebsgerät ist austauschbar durch den Hersteller, durch vom Hersteller beauftragtes Servicepersonal oder durch eine vergleichbar qualifizierte Person

The control gear is replaceable by the manufacturer, by service personnel authorised by the manufacturer or by a comparably qualified person.

L'appareillage de commande est remplaçable par le fabricant, par le personnel de service autorisé par le fabricant ou par une personne de qualification comparable.

L'unità di alimentazione può essere sostituita dal produttore, da personale di servizio autorizzato dal produttore o da una persona qualificata equivalente.

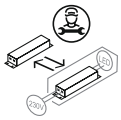

Dieses Produkt enthält eine Lichtquelle der Energieeffizienzklasse E

This product contains a light source of energy efficiency class E

Ce produit contient une source lumineuse de classe d'efficacité énergétique E

Questo prodotto contiene una sorgente luminosa di classe di efficienza energetica E

Herbert Waldmann GmbH & Co. KG
Peter-Henlein-Straße 5
78056 Villingen-Schwenningen, Germany
Telefon +49 7720 601 - 0
Telefax +49 7720 601 - 290

www.waldmann.com
info@waldmann.com

© H. Waldmann GmbH & Co. KG | Gebrauchsanweisung | Best.-Nr. 405427811-00808127 | nB/03/2023 | KAI | Printed in China | Änderungen vorbehalten | 04.03.2023